КП057-100-008

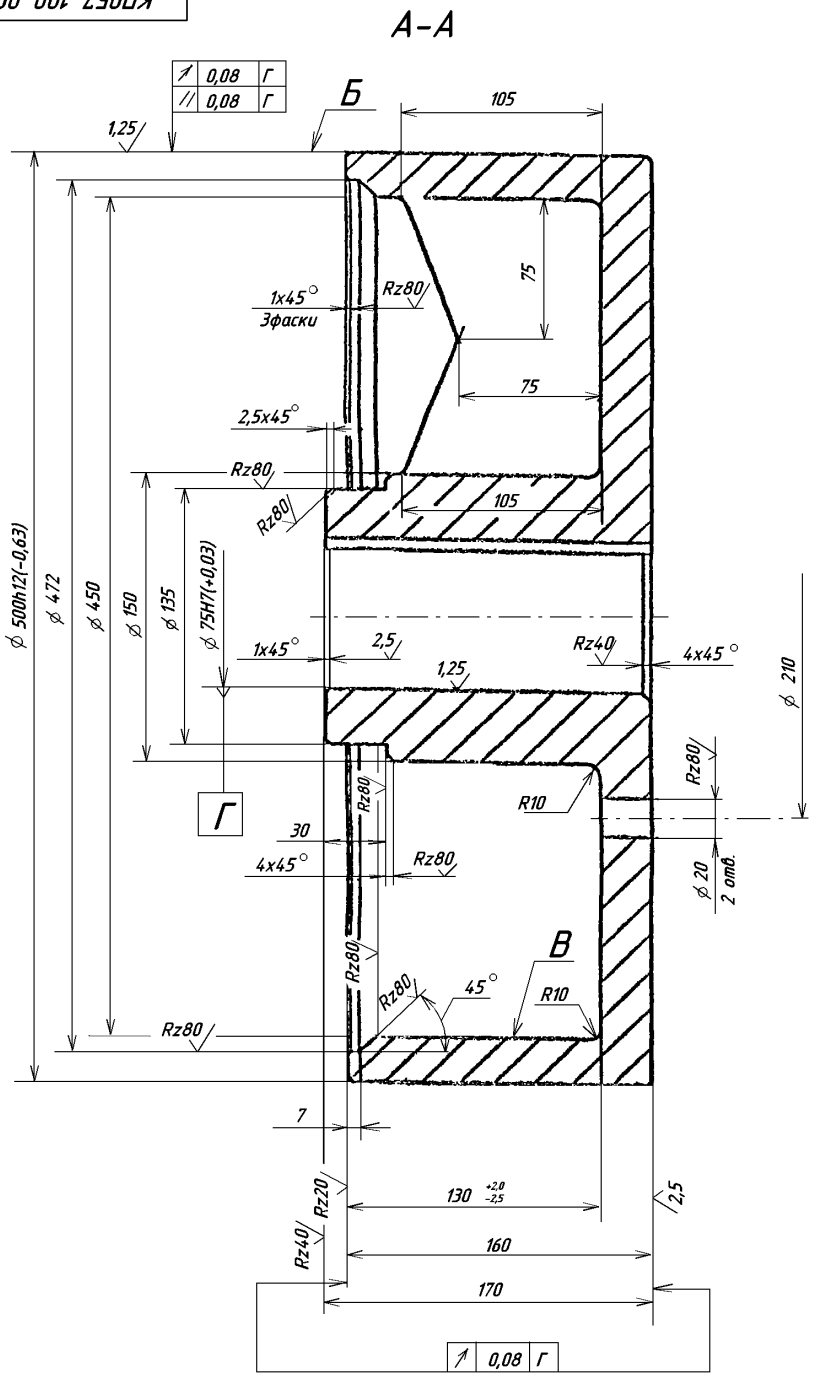

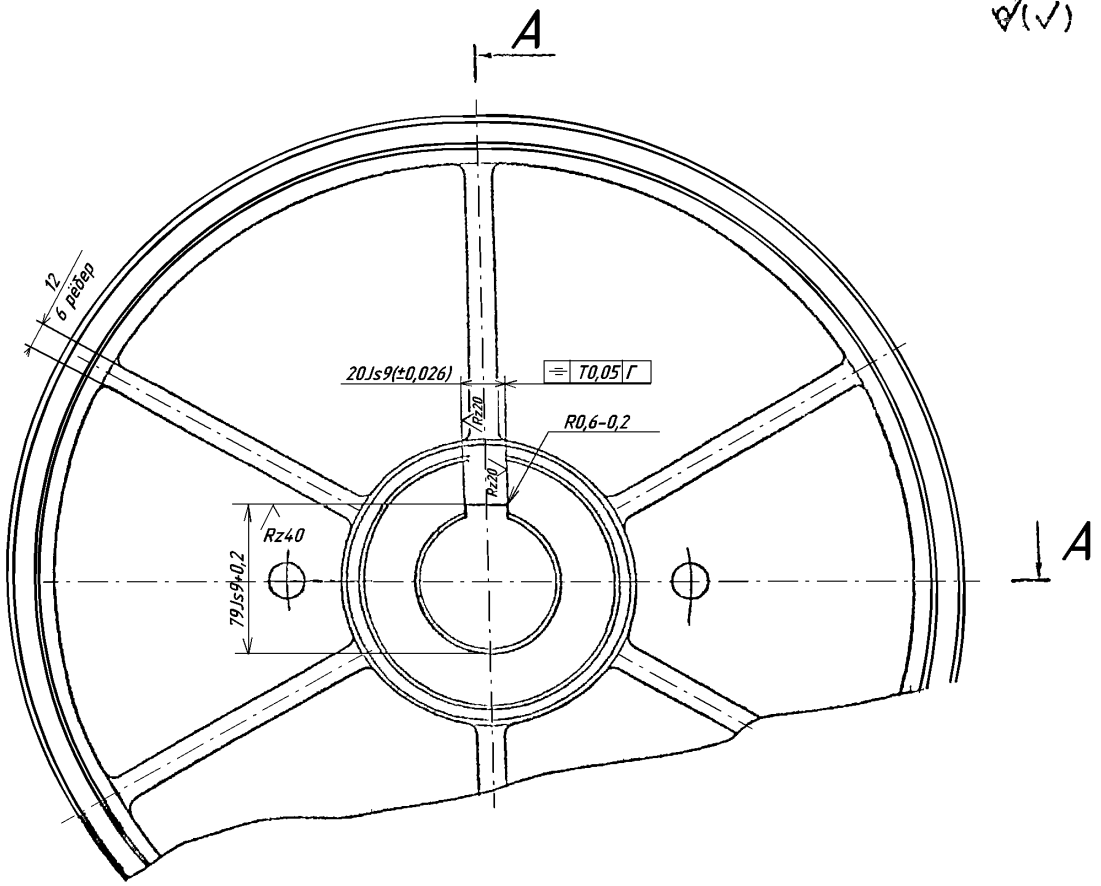

1. Отливка, группа III по ОСТ 3.9285-78.
2. Поверхность Б h4...7мм; 46...51 $HRC_э$.
3. Неуказанные литейные радиусы 4мм.
4. Литейные уклоны по ГОСТ 3212-80.
5. Точность отливки 8-8-4-4 ГОСТ 26645-85.
6. Неуказанные предельные отклонения размеров между обработанными поверхностями: H14, h14, $\pm \frac{IT14}{2}$.
7. Литые поверхности обработать металлической дробью.
8. Статически отбалансировать выборкой материала с поверхности В. Дисбаланс не более 319 г*см.

					КП057-100-008		
Изм.	Лист	№ докум.	Подп.	Дата			
Разраб.					Шкив тормозной	Лит.	Масса	Масштаб
Пров.						И	103	1:2
Т.контр.						Лист	Листов 1	
Н.контр.					Сталь 50Л-III UJCN977-88			
Утв.								

Перв. примен
Справ. №
Подп. и дата
Инв. № дубл.
Взам. инв. №
Подп. и дата
Инв. № подл.